Пластиковая ручка KLEO

Способ нанесения:

УФ печать

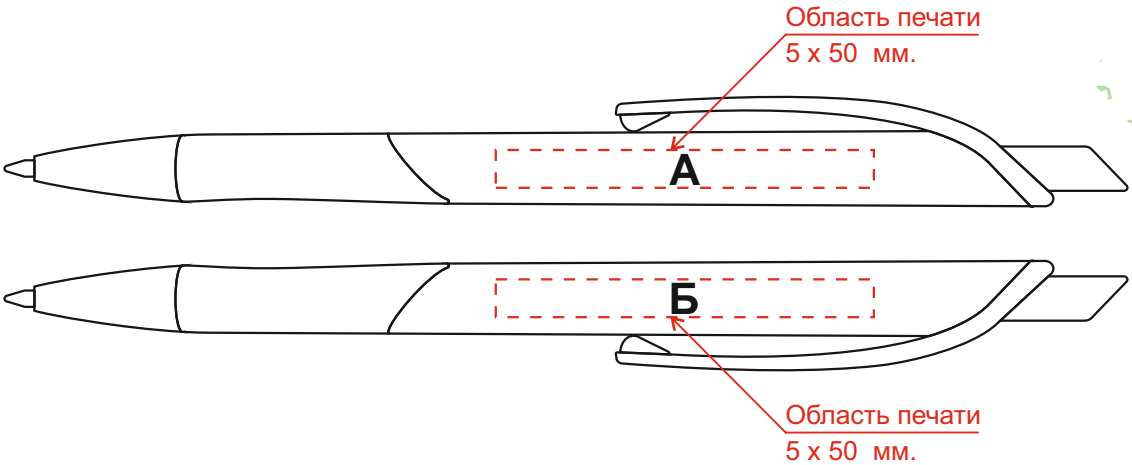

Технологическое требование к макету:

- Толщина линий и свободное пространство меджу ними не менее 0,2 мм.

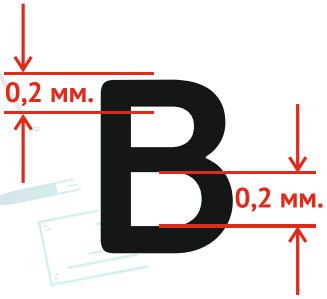

УФ печать

- Макет должен быть в цветовом режиме CMYK.
- Разрешение растровых изображений должно быть не менее 300 DPI
- Не возможна печать полупрозрачный градиентов и эффекта линз

S-Dprint.ru
S-D77.ru